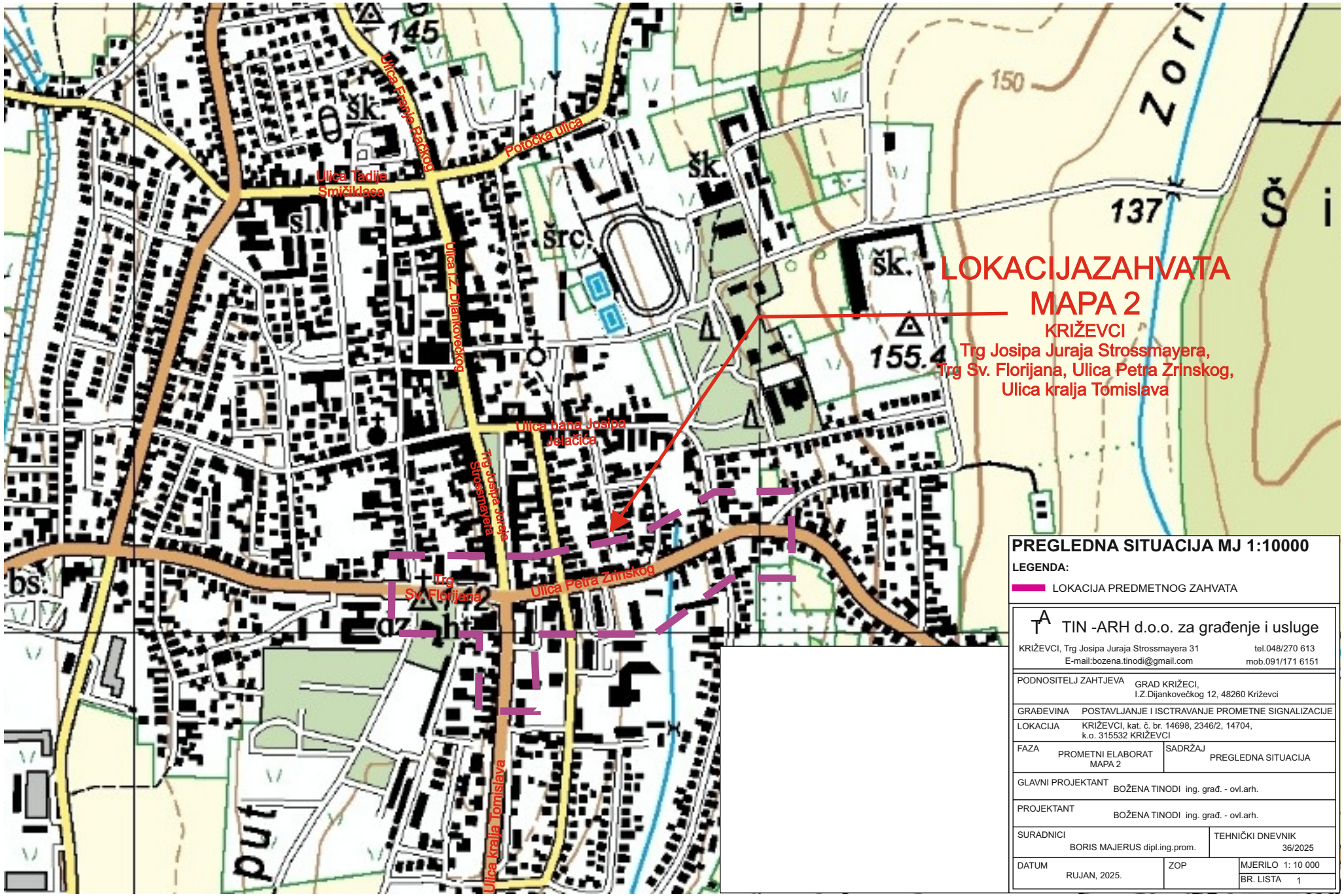

PREGLEDNA SITUACIJA MJ 1:10000

LEGENDA:

LOKACIJA PREDMETNOG ZAHVATA

TIN -ARH d.o.o. za građenje i usluge
KRIŽEVCI, Trg Josipa Juraja Strossmayera 31 tel.048/270 613
E-mail:bozena.tinodi@gmail.com mob.091/171 6151

PODNOSITELJ ZAHTJEVA	GRAD KRIŽECI, I.Z.Dijankovečkog 12, 48260 Križevci
GRAĐEVINA	POSTAVLJANJE I ISCTRAVANJE PROMETNE SIGNALIZACIJE
LOKACIJA	KRIŽEVCI, kat. č. br. 14698, 2346/2, 14704, k.o. 315532 KRIŽEVCI
FAZA	PROMETNI ELABORAT MAPA 2
SADRŽAJ	PREGLEDNA SITUACIJA
GLAVNI PROJEKTANT	BOŽENA TINODI ing. građ. - ovl.arh.
PROJEKTANT	BOŽENA TINODI ing. građ. - ovl.arh.
SURADNICI	BORIS MAJERUS dipl.ing.prom.
TEHNIČKI DNEVNIK	36/2025
DATUM	RUJAN, 2025.
ZOP	
MJERILO	1: 10 000
BR. LISTA	1

OBUHVAT ZAHVATA MJ 1:5000

LEGENDA:

OBUHVAT ZAHVATA

TIN -ARH d.o.o. za građenje i usluge
KRIŽEVCI, Trg Josipa Juraja Strossmayera 31 tel.048/270 613
E-mail:bozena.tinodi@gmail.com mob.091/171 6151

PODNOSITELJ ZAHTJEVA	GRAD KRIŽECI, I.Z.Dijankovečkog 12, 48260 Križevci
GRAĐEVINA	POSTAVLJANJE I ISCTRAVANJE PROMETNE SIGNALIZACIJE
LOKACIJA	KRIŽEVCI, kat. č. br. 14698, 2346/2, 14704, k.o. 315532 KRIŽEVCI
FAZA	PROMETNI ELABORAT MAPA 2
SADRŽAJ	OBUHVAT ZAHVATA
GLAVNI PROJEKTANT	BOŽENA TINODI ing. građ. - ovl.arh.
PROJEKTANT	BOŽENA TINODI ing. građ. - ovl.arh.
SURADNICI	BORIS MAJERUS dipl.ing.prom.
TEHNIČKI DNEVNIK	36/2025
DATUM	RUJAN, 2025.
ZOP	
MJERILO	1: 5000
BR. LISTA	2

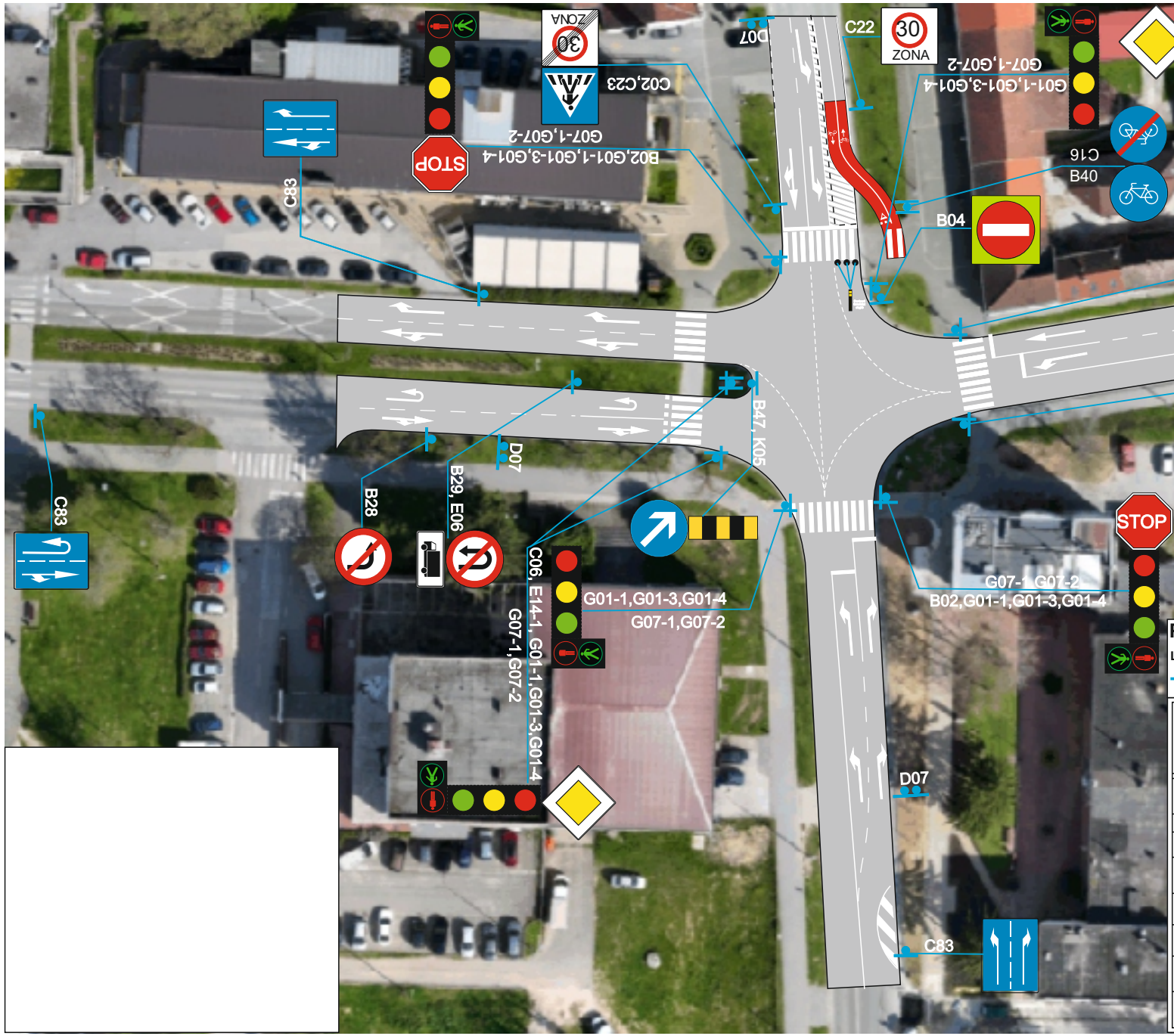

POSTOJEĆE STANJE MJ 1:1000

LEGENDA:

TLOCRT POSTOJEĆEG PROMETNOG ZNAKA

TIN -ARH d.o.o. za građenje i usluge

KRIŽEVCI, Trg Josipa Juraja Strossmayera 31 tel.048/270 613
E-mail:bozena.tinodi@gmail.com mob.091/171 6151

PODNOSITELJ ZAHTJEVA	GRAD KRIŽECI, I.Z.Dijankovečkog 12, 48260 Križevci
GRAĐEVINA	POSTAVLJANJE I ISCTRAVANJE PROMETNE SIGNALIZACIJE
LOKACIJA	KRIŽEVCI, kat. č. br. 14698, 2346/2, 14704, k.o. 315532 KRIŽEVCI
FAZA	PROMETNI ELABORAT MAPA 2
SADRŽAJ	POSTOJEĆE STANJE
GLAVNI PROJEKTANT	BOŽENA TINODI ing. građ. - ovl.arh.
PROJEKTANT	BOŽENA TINODI ing. građ. - ovl.arh.
SURADNICI	BORIS MAJERUS dipl.ing.prom.
TEHNIČKI DNEVNIK	36/2025
DATUM	RUJAN, 2025.
ZOP	
MJERILO	1: 1000
BR. LISTA	3

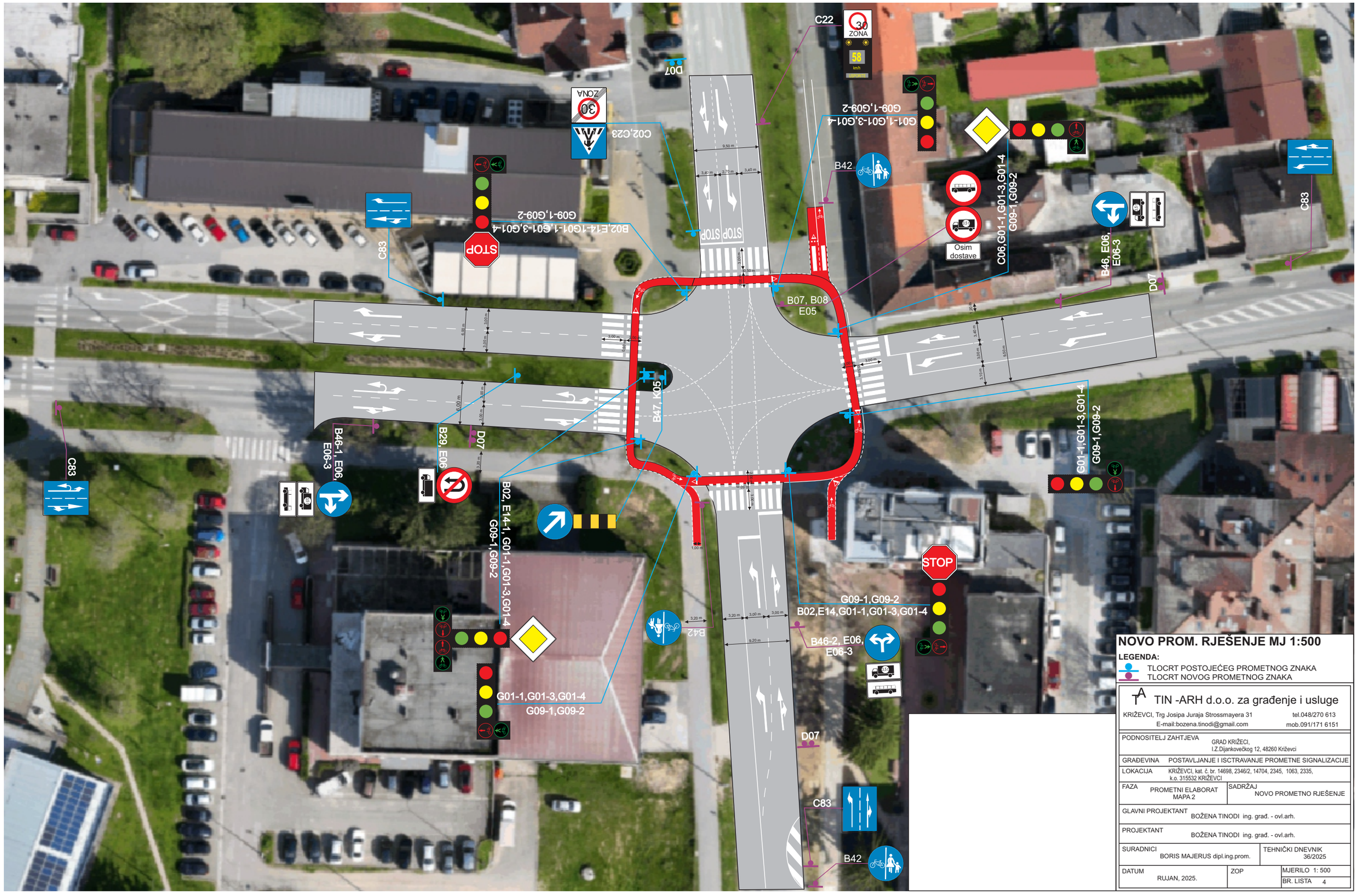

NOVO PROM. RJEŠENJE MJ 1:500

LEGENDA:

- TLOCRT POSTOJEĆEG PROMETNOG ZNAKA
- TLOCRT NOVOG PROMETNOG ZNAKA

TIN -ARH d.o.o. za građenje i usluge

KRIŽEVCI, Trg Josipa Juraja Strossmayera 31 tel.048/270 613

E-mail:bozena.tinodi@gmail.com mob.091/171 6151

PODNOSITELJ ZAHTJEVA	GRAD KRIŽEVCI, I.Z.Dijankovečkog 12, 48260 Križevci
GRAĐEVINA	POSTAVLJANJE I ISCTRAVANJE PROMETNE SIGNALIZACIJE
LOKACIJA	KRIŽEVCI, kat. č. br. 14698, 2346/2, 14704, 2345, 1063, 2335, k.o. 315532 KRIŽEVCI
FAZA	PROMETNI ELABORAT MAPA 2
SADRŽAJ	NOVO PROMETNO RJEŠENJE
GLAVNI PROJEKTANT	BOŽENA TINODI ing. građ. - ovl.arh.
PROJEKTANT	BOŽENA TINODI ing. građ. - ovl.arh.
SURADNICI	BORIS MAJERUS dipl.ing.prom.
TEHNIČKI DNEVNIK	36/2025
DATUM	RUJAN, 2025.
ZOP	
MJERILO	1: 500
BR. LISTA	4

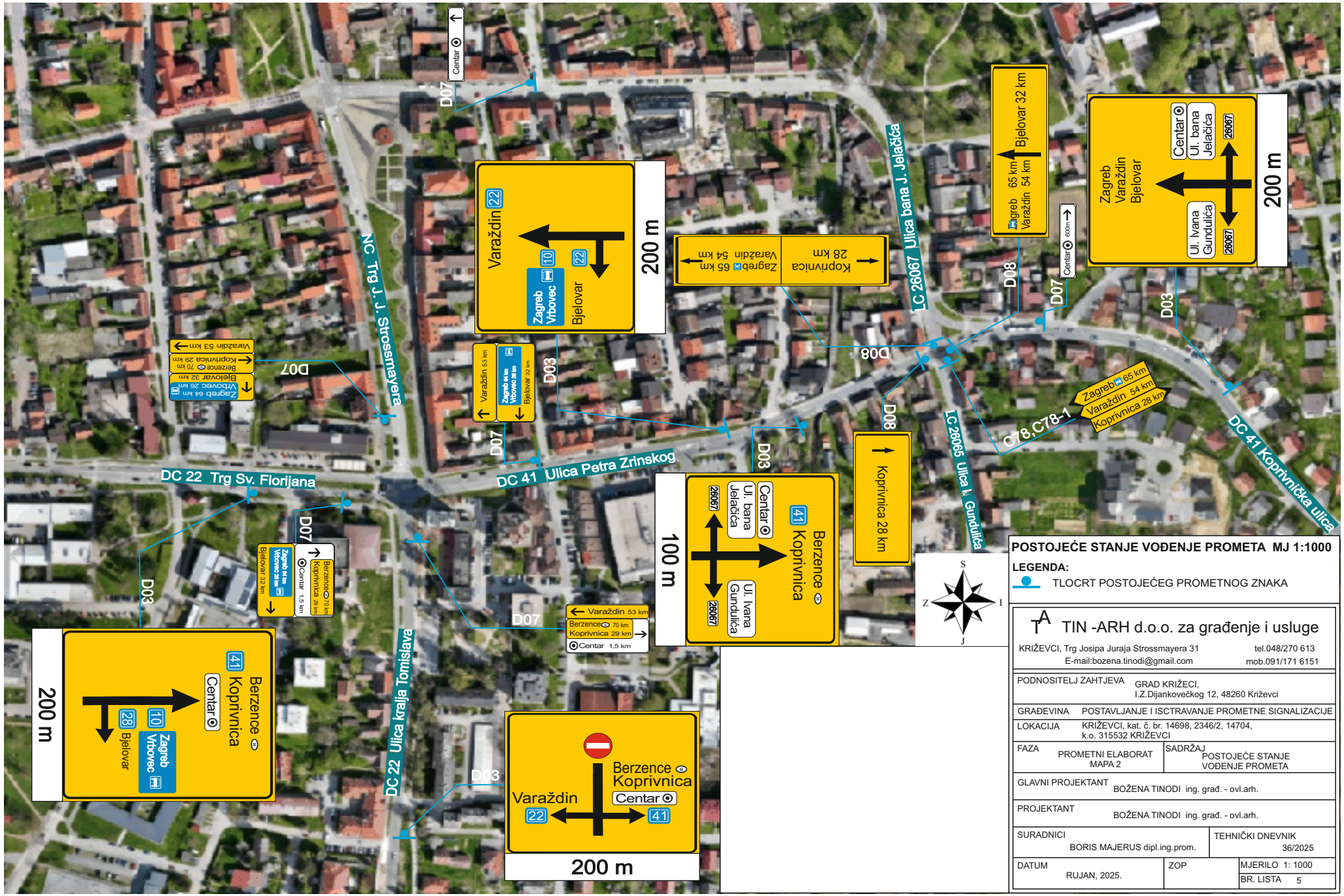

POSTOJEĆE STANJE VOĐENJE PROMETA MJ 1:1000

LEGENDA:

TLOCRT POSTOJEĆEG PROMETNOG ZNAKA

TIN -ARH d.o.o. za građenje i usluge

KRIŽEVCI, Trg Josipa Juraja Strossmayera 31 tel.048/270 613
E-mail:bozena.tinodi@gmail.com mob.091/171 6151

PODNOSITELJ ZAHTJEVA	GRAD KRIŽECI, I.Z.Dijankovečkog 12, 48260 Križevci		
GRAĐEVINA	POSTAVLJANJE I ISCTRAVANJE PROMETNE SIGNALIZACIJE		
LOKACIJA	KRIŽEVCI, kat. č. br. 14698, 2346/2, 14704, k.o. 315532 KRIŽEVCI		
FAZA	PROMETNI ELABORAT MAPA 2	SADRŽAJ	POSTOJEĆE STANJE VOĐENJE PROMETA
GLAVNI PROJEKTANT	BOŽENA TINODI ing. građ. - ovl.arh.		
PROJEKTANT	BOŽENA TINODI ing. građ. - ovl.arh.		
SURADNICI	BORIS MAJERUS dipl.ing.prom.	TEHNIČKI DNEVNIK	36/2025
DATUM	RUJAN, 2025.	ZOP	MJERILO 1: 1000
			BR. LISTA 5

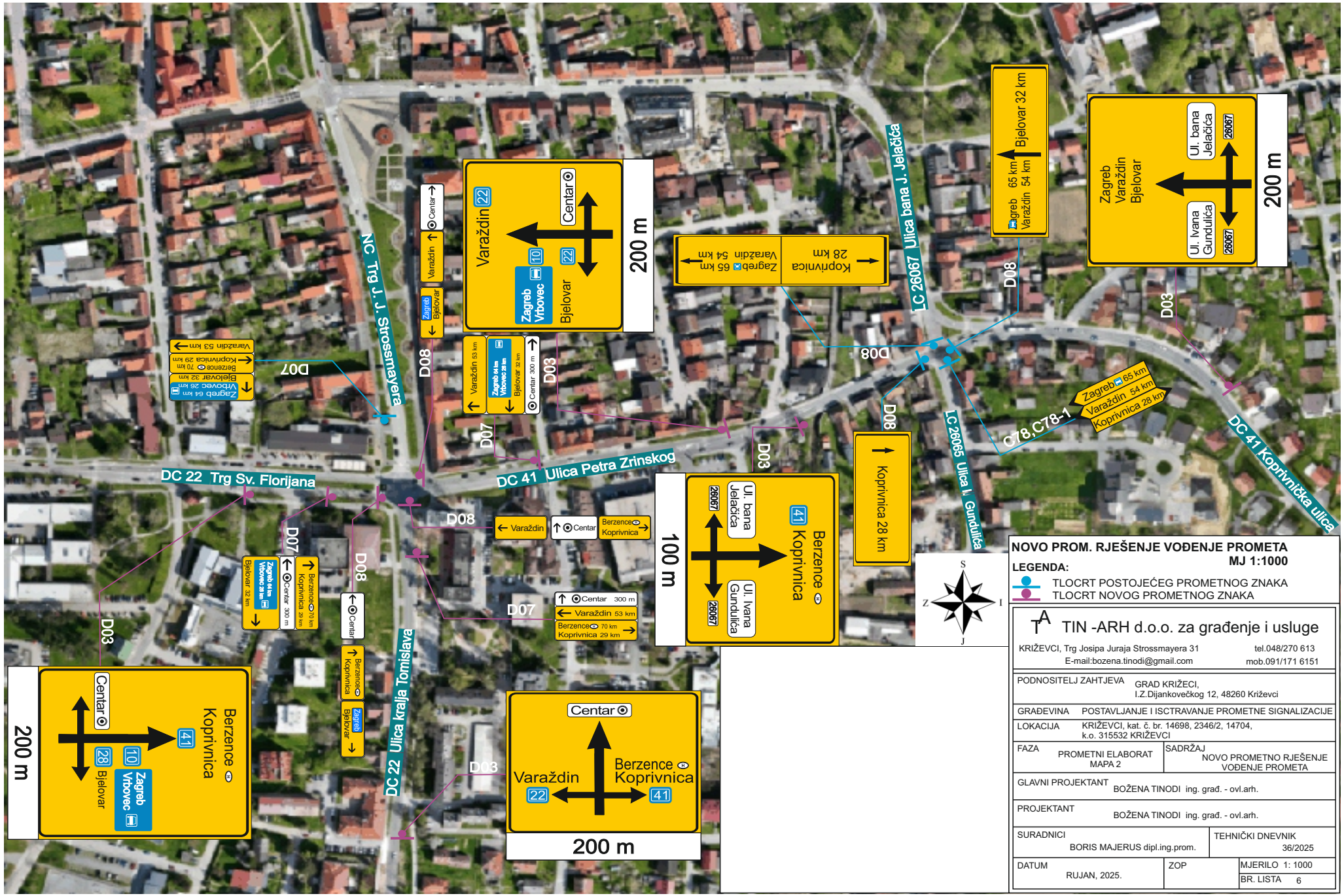

NOVO PROM. RJEŠENJE VOĐENJE PROMETA

MJ 1:1000

LEGENDA:

TLOCRT POSTOJEĆEG PROMETNOG ZNAKA

TLOCRT NOVOG PROMETNOG ZNAKA

TIN -ARH d.o.o. za građenje i usluge

KRIŽEVCI, Trg Josipa Juraja Strossmayera 31 tel.048/270 613

E-mail:bozena.tinodi@gmail.com mob.091/171 6151

PODNOSITELJ ZAHTJEVA	GRAD KRIŽECI, I.Z.Dijankovečkog 12, 48260 Križevci
GRAĐEVINA	POSTAVLJANJE I ISCTRAVANJE PROMETNE SIGNALIZACIJE
LOKACIJA	KRIŽEVCI, kat. č. br. 14698, 2346/2, 14704, k.o. 315532 KRIŽEVCI
FAZA	PROMETNI ELABORAT MAPA 2
SADRŽAJ	NOVO PROMETNO RJEŠENJE VOĐENJE PROMETA
GLAVNI PROJEKTANT	BOŽENA TINODI ing. građ. - ovl.arh.
PROJEKTANT	BOŽENA TINODI ing. građ. - ovl.arh.
SURADNICI	BORIS MAJERUS dipl.ing.prom.
TEHNIČKI DNEVNIK	36/2025
DATUM	RUJAN, 2025.
ZOP	
MJERILO	1: 1000
BR. LISTA	6

Način postavljanja nove prometne signalizacije

1. Znakovi opasnosti

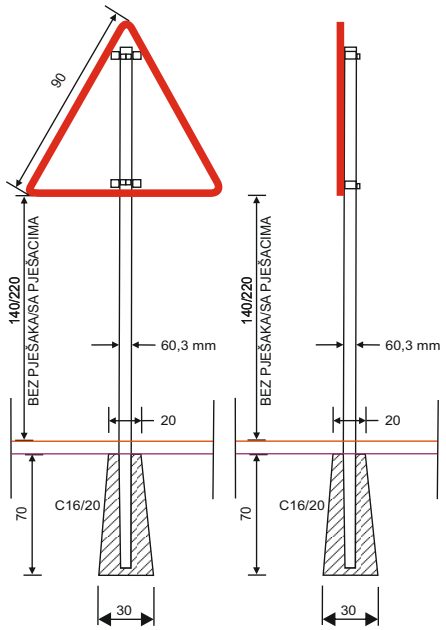

2. Znakovi izričitih naredbi

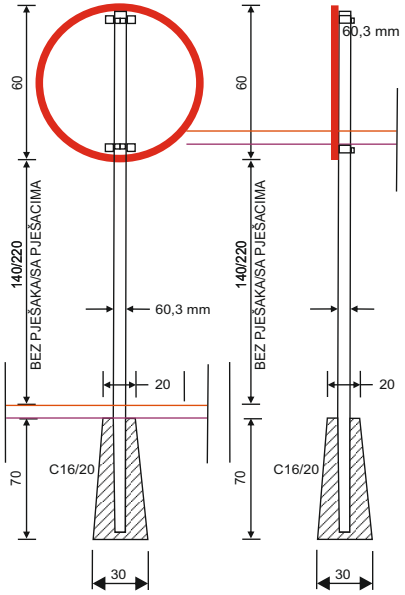

3. Znakovi obavijesti

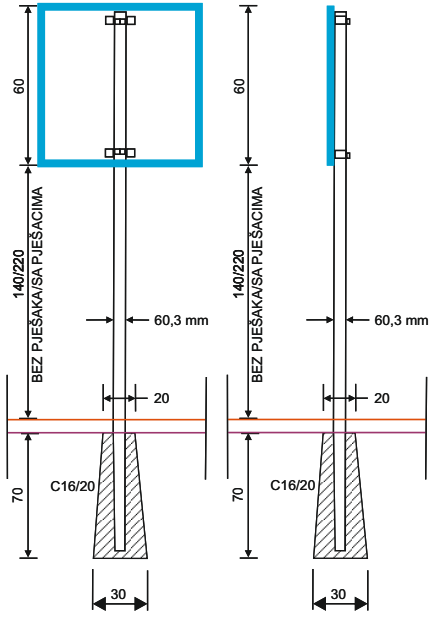

4. Dopunske ploče

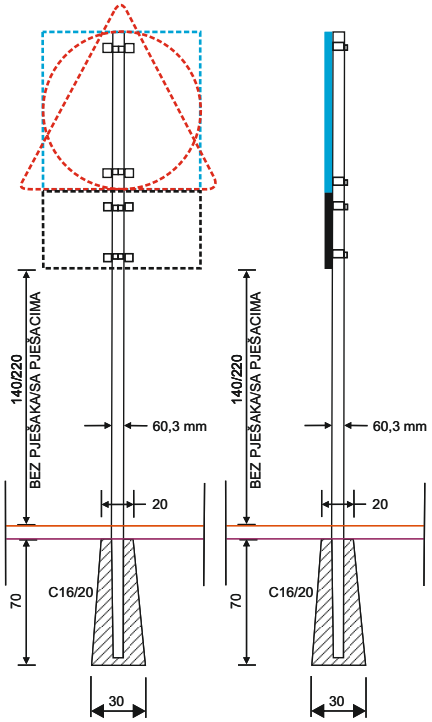

Način postavljanja nove prometne signalizacije

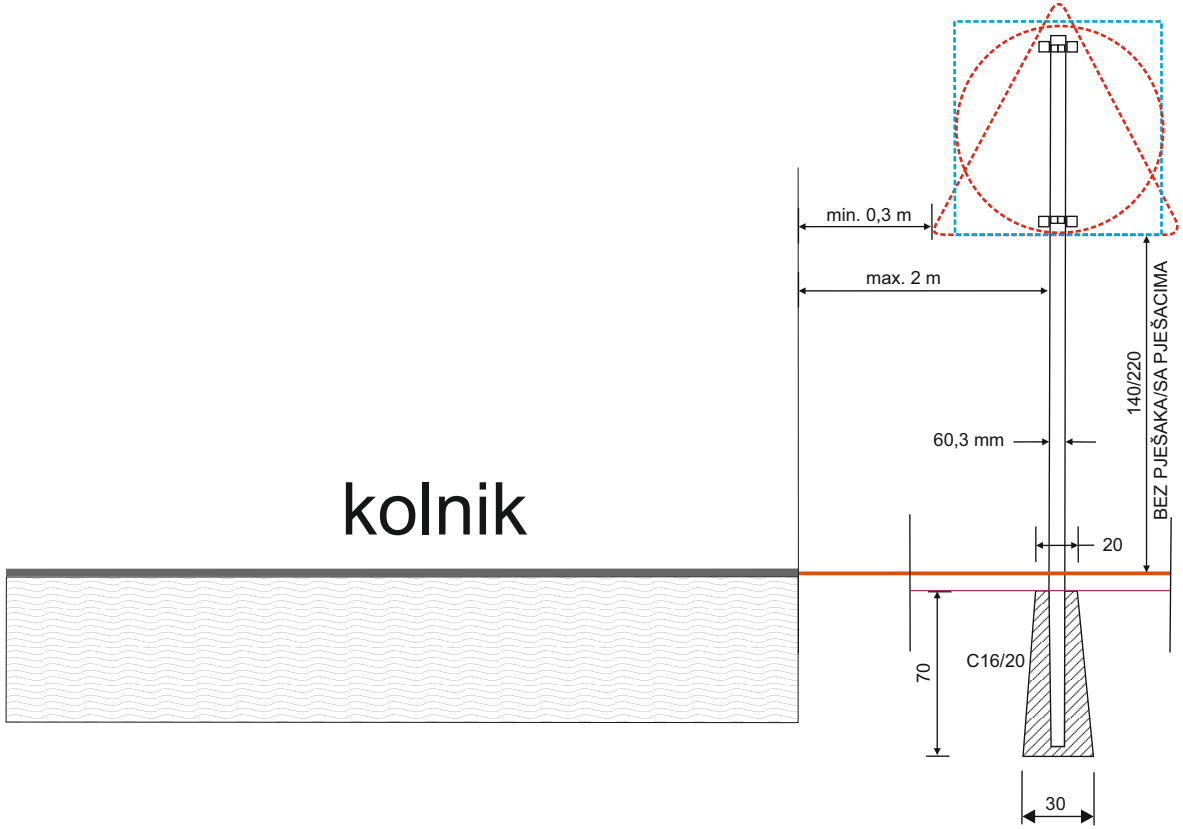

POSTAVLJANJE PLOČA ZA VOĐENJE PROMETA
(tipski nacrt)

B > 3m

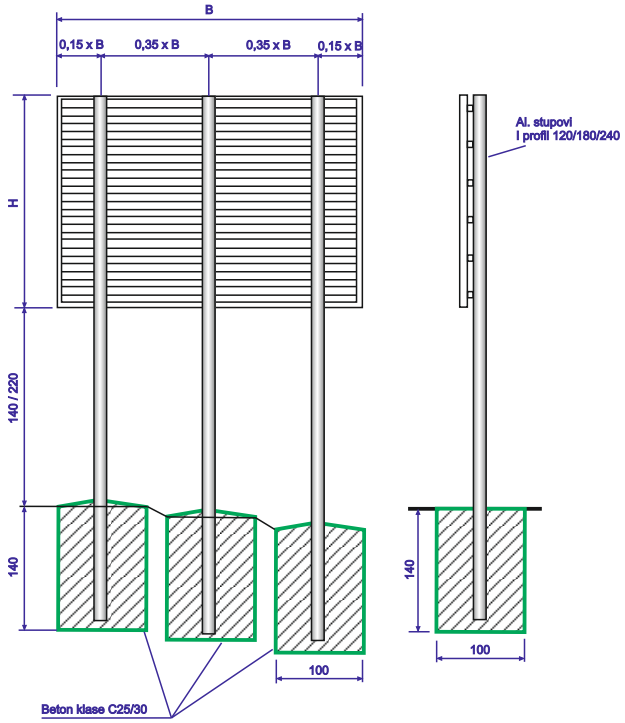
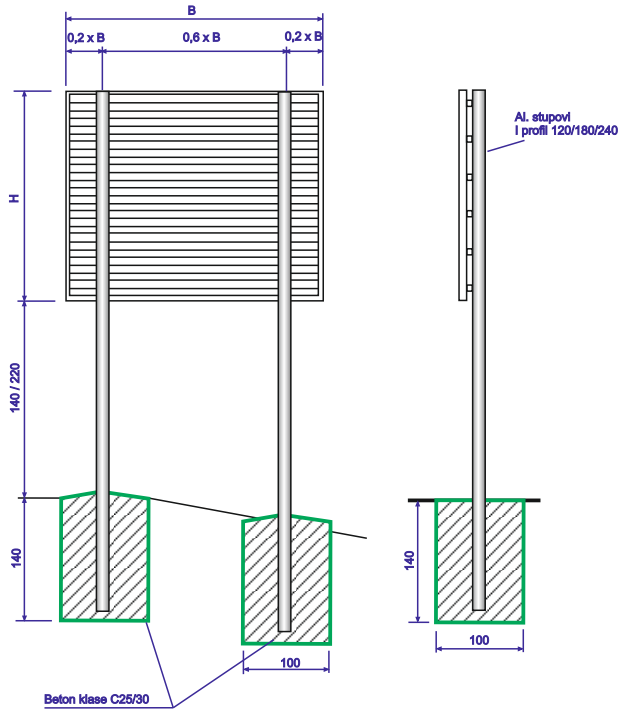
B < 3m